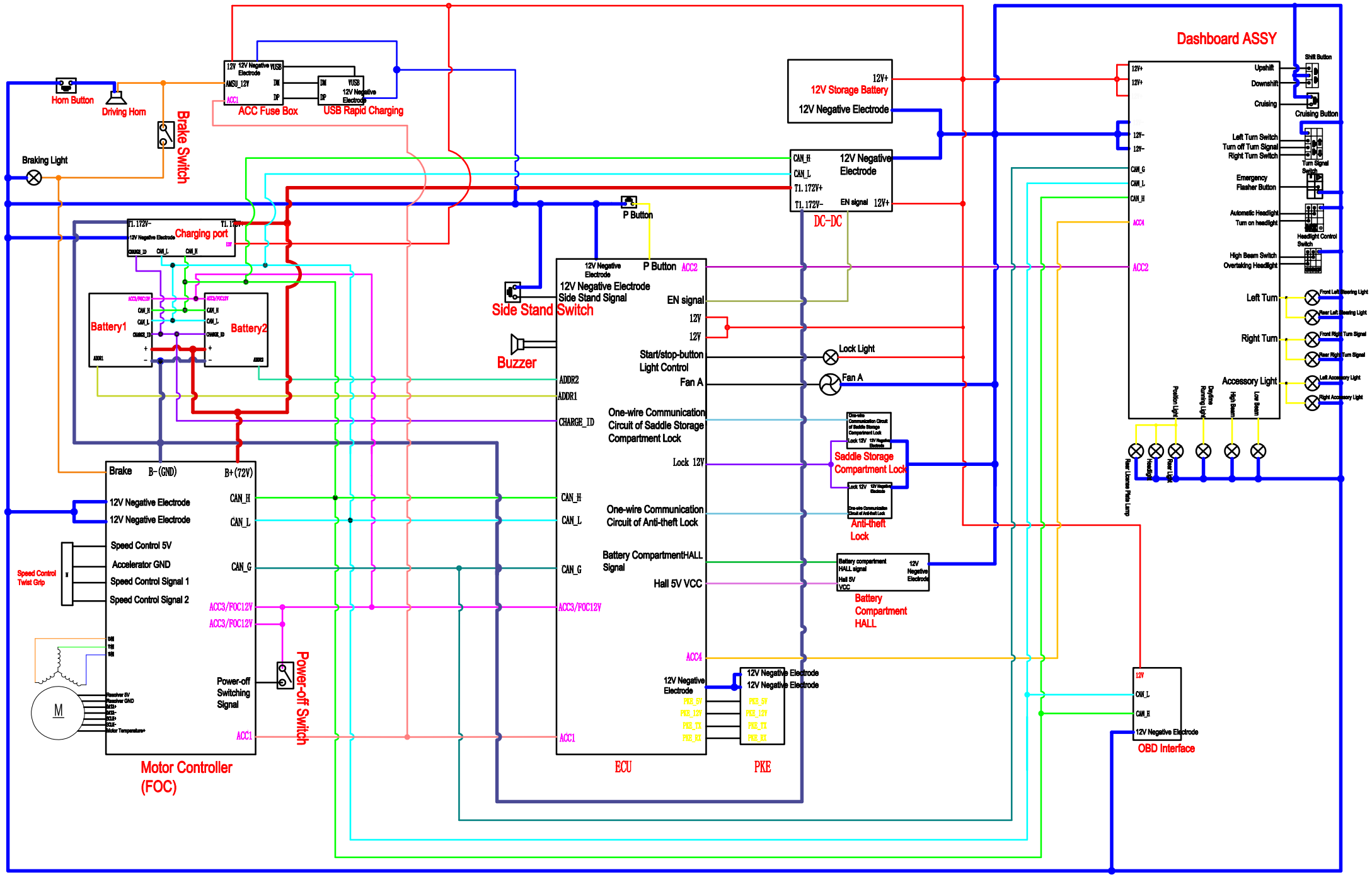


mm

MGT_EVO 电器原理图

2021.08.05